Bedienungsanleitung / Datenblatt
Ventil-Schnellkupplungen

S·C·A·T®

DAS System für Lösungsmittelsicherheit

Vorteile

- **Auslaufschutz** dank integrierter **Absperr-Ventile**
- **Geschlossenes System**, für tropffreies abtrennen
- Sehr geringer Lufteinschluss
- **Minimiert Kontamination**
- Kein ausspülen von Luftbläschen aus dem System nötig
- Intuitive Verbindung
- Nutzerfreundliches, ergonomisches Design, ermöglicht eine sichere und zuverlässige Verbindung
- Chemisch beständige Materialien
- Zuverlässige Festigkeit und Leistung in einer Reihe von Anwendungen

Spezifikationen

Druck	Vakuum 15 psi, 1,0 bar
Temperatur	0°C bis 49°C (32°F bis 120°F)
Materialien	**Hauptkomponenten:** Glasgefülltes Polypropylen, PEEK®, Polypropylene **Verriegelung:** PEEK® **Federn:** Edelstahl 316 **O-Ringe:** EPDM
Farbe	Grau
Kapillargröße	3,2 mm AD (1/8")
Austritt	0,02 cc je Abtrennung @ 15 psi
Aufnahme	0,01 cc je Verbindung

Artikel-Übersicht

160 189

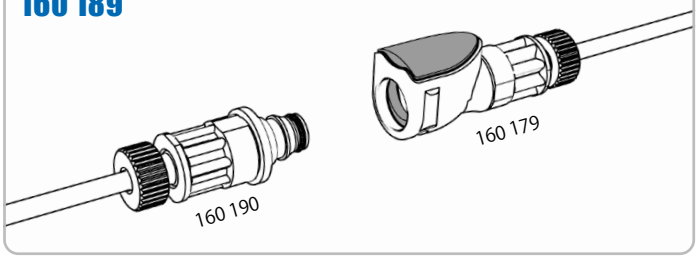

160 183

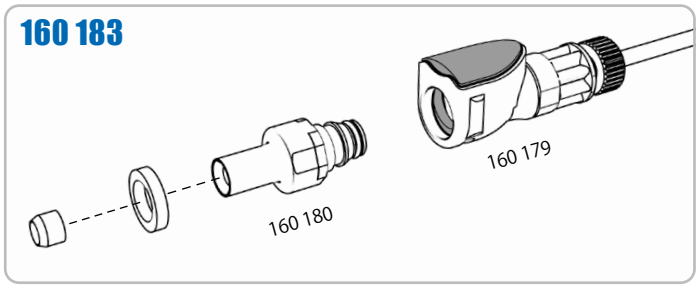

160 179

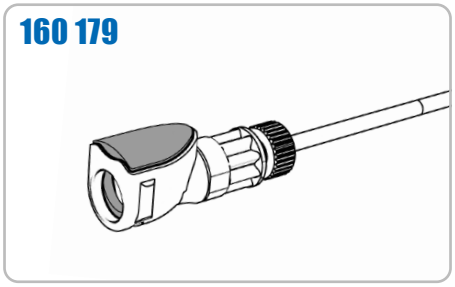

160 190

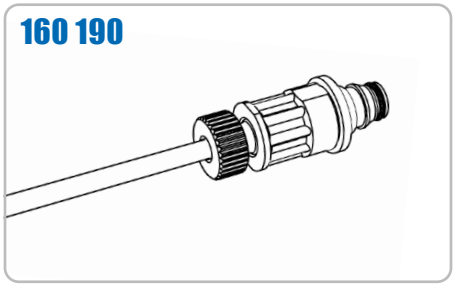

160 180

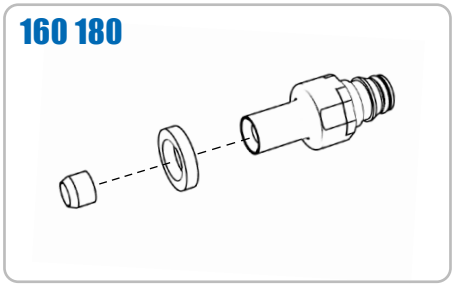

Basis Funktionen

Verbinden

Zusammenführen bis es „clickt"

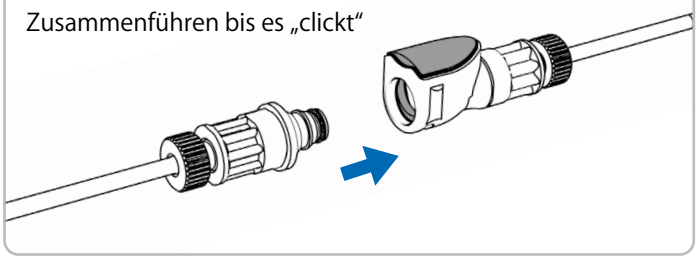

Trennen

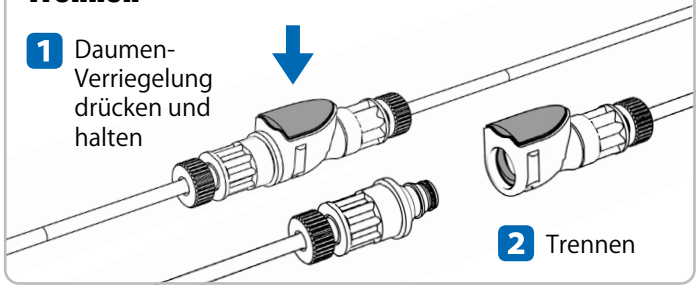

Bedienungsanleitung / Datenblatt
Ventil-Schnellkupplungen

DAS System für Lösungsmittelsicherheit

160 189
Zusammenfügen

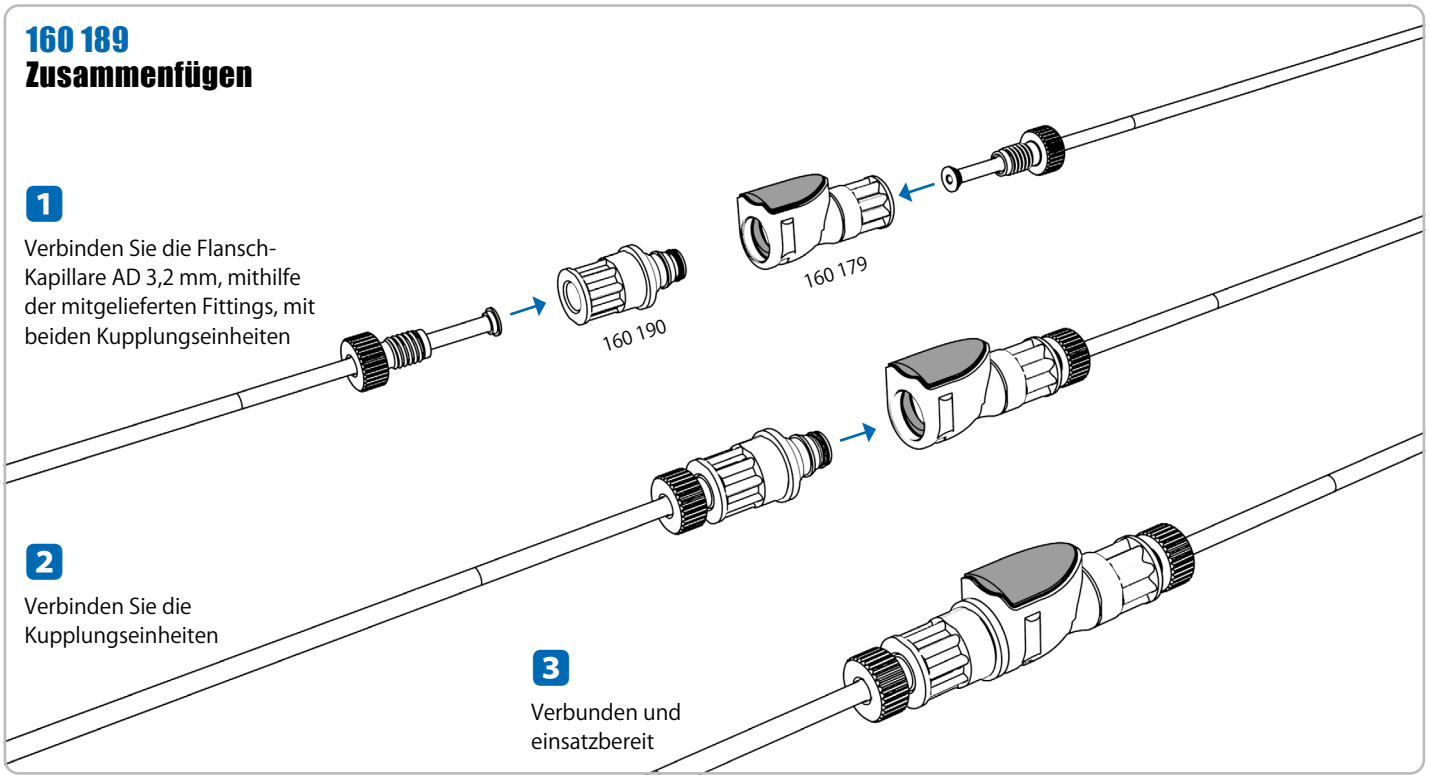

160 189
Verbindung mit S.C.A.T. SafetyCaps

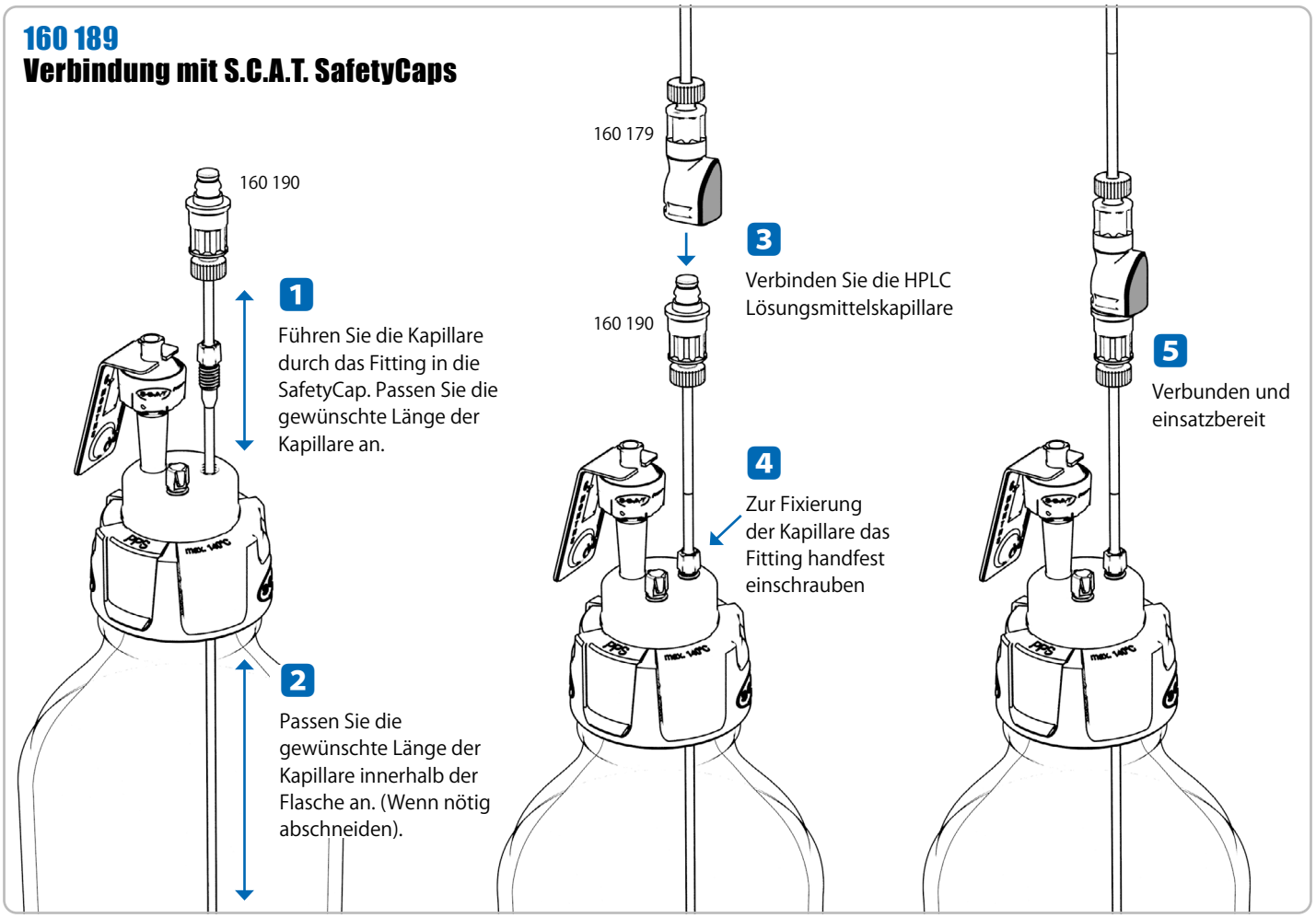

Bedienungsanleitung / Datenblatt
Ventil-Schnellkupplungen

DAS System für Lösungsmittelsicherheit

160 183
Zusammenfügen

i

Dieses Produkt ist nur für die Benutzung mit S.C.A.T. SafetyCaps vorgesehen. Bitte beachten Sie die Hinweise für eine einwandfreie Funktion.

1

Verbinden Sie die ∅ 3,2 mm (1/8“) AD Kapillare mit dem SafetyCap Adapter Artikel-Nr. 160180

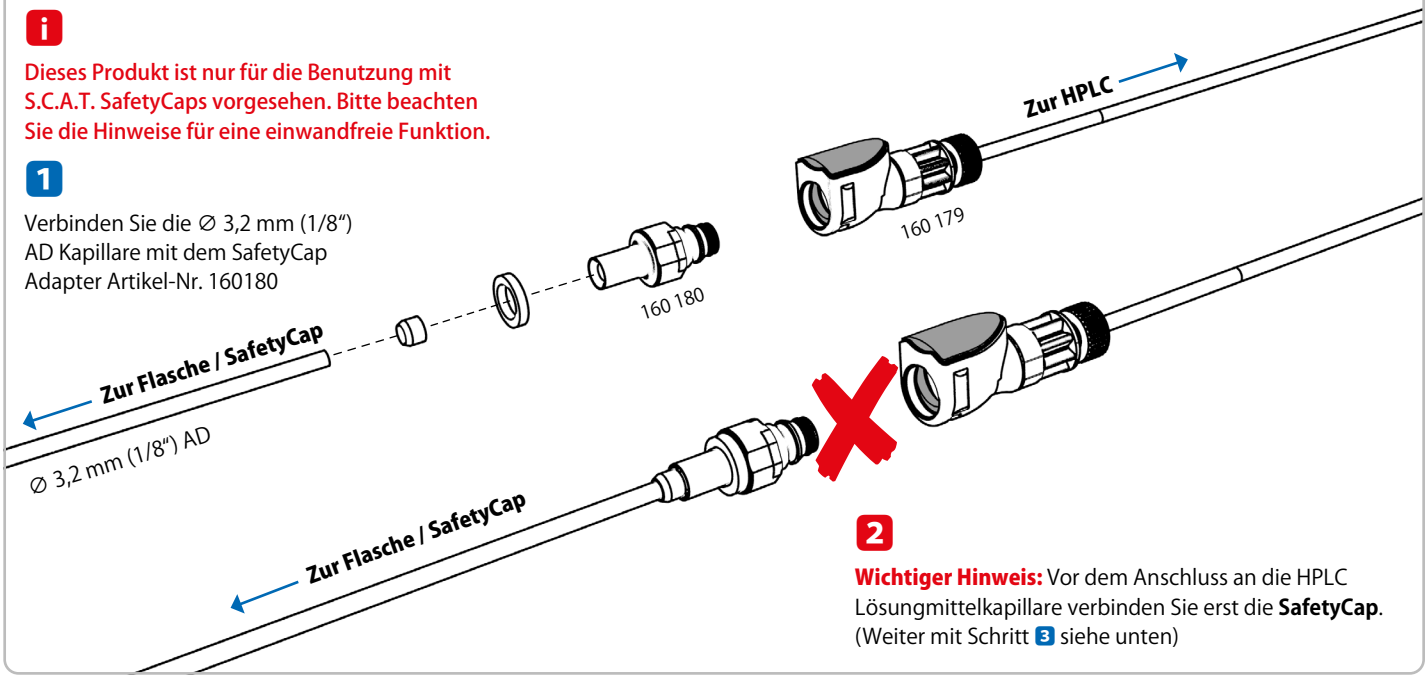

2

Wichtiger Hinweis: Vor dem Anschluss an die HPLC Lösungmittelkapillare verbinden Sie erst die **SafetyCap**. (Weiter mit Schritt **3** siehe unten)

160 183
Verbinden mit S.C.A.T. SafetyCaps

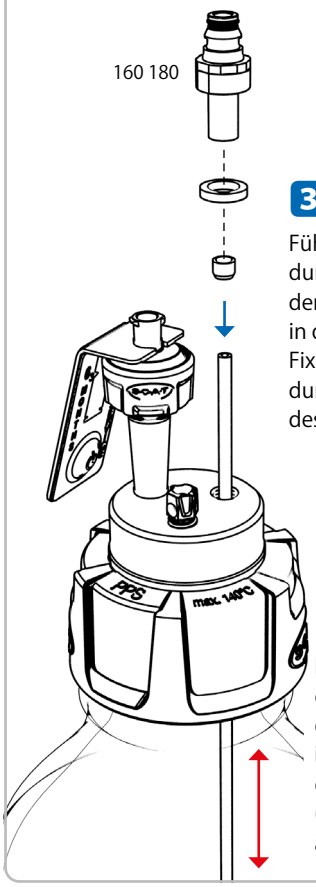

3

Führen Sie die Kapillare durch die SafetyCap und den Adapter 160 180 wie in der Abbildung darauf. Fixieren Sie die Kapillare durch das einschrauben des Adapters.

i

Passen Sie die gewünschte Länge der Kapillare innerhalb der Flasche an. (Wenn nötig abschneiden).

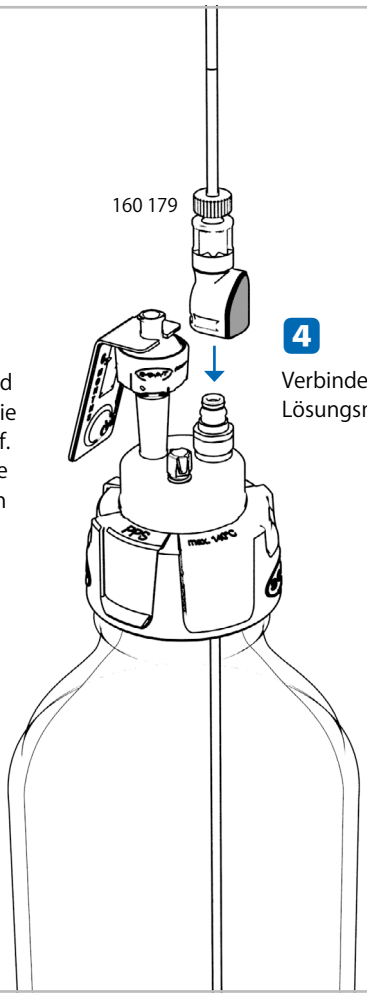

4

Verbinden Sie die HPLC Lösungsmittelkapillare

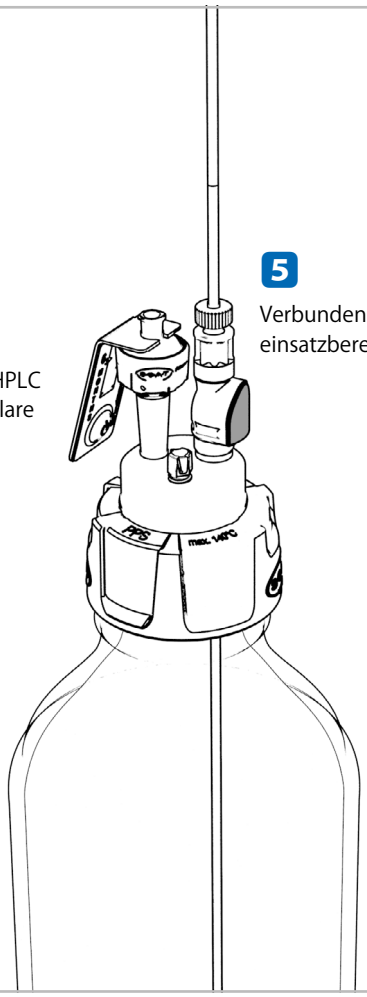

5

Verbunden und einsatzbereit

S.C.A.T. Europe GmbH

Waldecker Straße 7
64546 Mörfelden-Walldorf
Germany

+49 (0) 61 05 / 30 55 86 - 0
+49 (0) 61 05 / 30 55 86 - 99
info@scat-europe.com
www.scat-europe.com

S.C.A.T. Americas, Inc.

1704 East Blvd., Suite 101
Charlotte, NC 28203
USA

+1.704.438.9477
+1.704.373.2603
info@scat-americas.com
www.scat-americas.com

000000 / 19052021 / 1